TRADITIONELLE DEUTSCHE QUALITÄT

KÖNNER SÖHNEN

**Lūdzu, pirms lietošanas rūpīgi izlasiet šo rokasgrāmatu!**

**Lietotāja rokasgrāmata**

LV

# Inverteru generators

KS 3300i
KS 4100iE
KS 4100iEG
KS 4500i
KS 4500iG
KS 6500iE
KS 6500iEG
KS 8100iEG
KS 8100iE ATSR
KS 8100iEG 1/3
KS 8100iE 1/3 ATSR

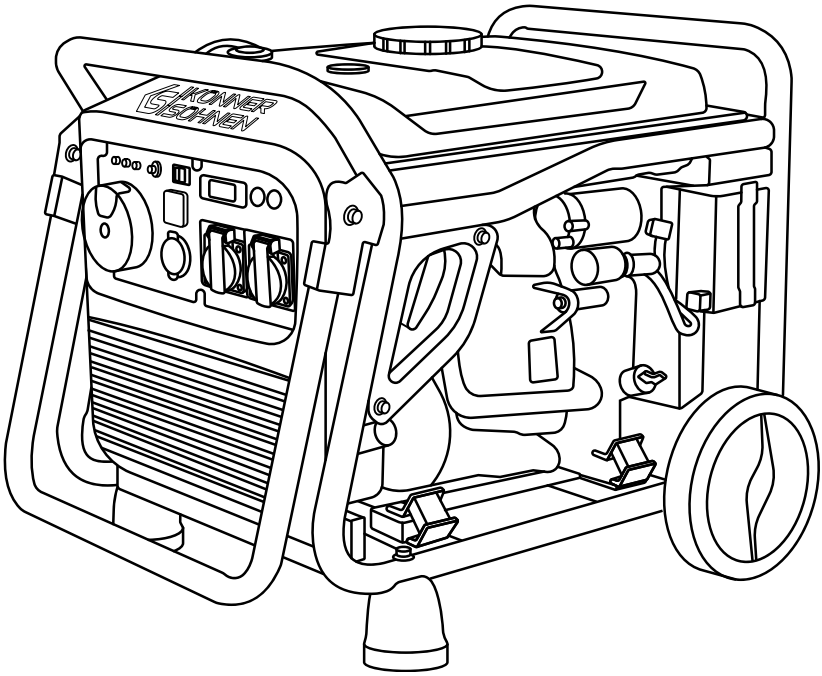

TRADITIONELLE DEUTSCHE QUALITÄT

KÖNNER SÖHNEN

## IEVADS

Pateicamies, ka izvēlējāties **Könner & Söhnen®** produktus. Šajā rokasgrāmatā ir sniegts īss apraksts par drošību, uzstādīšanu un lietošanu. Vairāk informācijas var atrast oficiālā importētāja mājaslapā, atbalsta sadaļā: **konner-sohnen.com/pages/instructions**

Varat arī apmeklēt atbalsta sadaļu un lejupielādēt rokasgrāmatu, noskenējot QR kodu, vai oficiālā importētāja mājaslapā **Könner & Söhnen®** vietnē **www.konner-sohnen.lv**

*Lūdzu, pirms lietošanas uzmanīgi izlasiet šo rokasgrāmatu!*

Ražotājs **Könner & Söhnen®** produktiem patur tiesības veikt izmaiņas, kas var nebūt atspoguļotas šajā rokasgrāmatā, tostarp:

- Ražotājs patur tiesības veikt izmaiņas izstrādājuma dizainā, konfigurācijā un konstrukcijā.

- Šajā rokasgrāmatā redzamie attēli un zīmējumi ir tikai informatīvi un var atšķirties no faktiskajām detaļām un uzrakstiem uz izstrādājumiem.

Kontaktinformāciju, kuru varat brīvi izmantot jautājumu gadījumā, var atrast šīs rokasgrāmatas beigās. Visa šajā lietošanas rokasgrāmatā sniegtā informācija ir aktuāla publicēšanas brīdī. Aktuālo servisa centru sarakstu var atrast oficiālā importētāja mājaslapā **www.konner-sohnen.lv**

**UZMANĪBU – BĪSTAMI!** **Neievērojot ar šo zīmi apzīmētos ieteikumus, operators vai trešās personas var gūt smagus ievainojumus vai iet bojā.**

**SVARĪGI!** **Noderīga informācija par iekārtas darbību.**

## DROŠĪBAS INFORMĀCIJA 1

### DARBA ZONA

**UZMANĪBU – BĪSTAMI!** **Izmantojot generatoru, jāpievērš uzmanība pieslēgto elektroierīču faktiskajam jaudas patēriņam, ieskaitot jaudas koeficientu (cosφ) un starta jaudu, kas ierīcēm ar motoriem var būt vairākas reizes lielāka par nominālo jaudu, un tā nedrīkst pārsniegt generatora maksimālo izejas jaudu.**

**UZMANĪBU – BĪSTAMI!** **Pievērsiet uzmanību generatora un elektrotīkla fāžu skaitam. Trīsfāzu generators ir piemērots tikai trīsfāzu elektroierīcēm. Nekad nepieslēdziet trīsfāzu generatoru trīsfāzu mājas tīklam, ja tajā nav trīsfāzu elektroierīču**

**UZMANĪBU – BĪSTAMI!** **Tā kā izplūdes gāzes satur dzīvībai bīstamu indīgu oglekļa dioksīdu ($CO_2$) un oglekļa monoksīda (CO) gāzes, kas ir bīstamas dzīvībai, ir stingri aizliegts uzstādīt generatoru dzīvojamās ēkās, telpās, kas savienotas ar dzīvojamām ēkām ar kopēju ventilācijas sistēmu, citās telpās, no kurām izplūdes gāzes var iekļūt dzīvojamās telpās.**

- Nelietojiet generatoru lietū, sniegā un augsta mitruma apstākļos, nepieskarieties generatoram ar mitrām rokām. Ir aizliegts atstāt to tiešos saules staros vasarā uz ilgu laiku. Ieteicams glabāt un lietot generatoru nojumē vai labi vēdinātā vietā.

- Novietojiet generatoru uz līdzenas, cietas virsmas, tālāk no uzliesmojošiem šķidrumiem/gāzēm (minimālais attālums 1 m). Uzstādiet generatoru vismaz 1 m attālumā no priekšējā vadības paneļa un vismaz 50 cm no katras puses, tostarp generatora augšdaļas. Lai samazinātu vibrāciju darbības laikā un novērstu bojājumus virsmai, uz kuras generators uzstādīts, tas ir aprīkots ar amortizatoriem.

- Lūdzu, nelietojiet generatoru uzliesmojošu gāzu, šķidrumu vai putekļu tuvumā. Lietojot generatoru, izplūdes sistēma sakarst ļoti karsta. Tas var izraisīt šo materiālu aizdegšanos vai eksploziju.

- Nodrošiniet tīrību un labu apgaismojumu darba zonā. Nekārtība un slikts apgaismojums var izraisīt traumu.

- Nepieļaujiet nepiederošu personu, bērnu vai dzīvnieku klātbūtni, strādājot ar generatoru. Nepieciešamības gadījumā nožogojiet darba zonu.

- Lūdzu, izmantojiet drošības apavus un aizsargcimdus, strādājot ar generatoru.

## ELEKTRODROŠĪBA

**UZMANĪBU – BĪSTAMI!** **Ierīce ražo elektroenerģiju. Ievērojiet drošības pasākumus, lai izvairītos no elektrošoka.**

**SVARĪGI!** **Generators jāizmanto kā IT vai TN sistēma atbilstoši pielietojumam. Jānodrošina zemējums un papildu aizsardzības pasākumi, piemēram, izolācijas kontrole vai aizsardzība pret nejaušu pieskaršanos (noplūdes strāvas aizsardzības ierīce), atbilstoši pielietojumam un izmantotajai sistēmai.**

- Generators ražo elektrību, kas var izraisīt elektrošoku, neievērojot atbilstības noteikumus.

- Könner & Söhnen generatori sākotnēji tika projektēti kā IT sistēma ar bāzes aizsardzību, izolējot bīstamās daļas, kas ir zem sprieguma, saskaņā ar DIN VDE 0100-410. Generatora korpuss ir izolēts no strāvu vadošajiem L un N vadiem. Persona bez elektrotehniskām zināšanām var pieslēgt generatoram tikai vienu elektroenerģijas patērētāju, neveicot papildu aizsardzības pasākumus. Sadales sistēmas ar vairāk nekā vienu patērētāju pieslēgšanu var veikt vienīgi kvalificēti elektriķi vai elektrotehnikā apmācītas personas, ievērojot atbilstošus drošības pasākumus.

- Visus generatora pieslēgumus tīklam jāveic sertificētam elektriķim saskaņā ar visiem elektrotehnikas noteikumiem un normām.

- Nav pieļaujams padot strāvu no elektrotīkla uz generatoru, kad elektropadeve tiek atjaunota.

- Nepieļaujiet mitruma iekļūšanu generatorā. Ūdens ierīces iekšpusē palielina elektrošoka risku.

- Augsta mitruma apstākļos generatora lietošana ir aizliegta. Glabājiet generatoru tikai sausā vietā.

- Izvairieties no tieša kontakta ar iezemētām virsmām (caurulēm, radiatoriem u.tml.).

- Esiet uzmanīgi, strādājot ar strāvas kabeļiem. Bojājuma gadījumā nekavējoties nomainiet to, jo bojāts vads palielina elektrošoka risku.

- Pieslēgumu tīklam drīkst veikt tikai kvalificēts tehniķis

- Pirms darba pieslēdziet generatoru aizsargzemējumam.

- Nepieslēdziet un neatvienojiet generatoru no elektroenerģijas patērētājiem, kas atrodas ūdenī, uz mitras vai slapjas augsnes.

- Nepieskarieties generatora daļām, kas ir zem sprieguma.

- Pieslēdziet generatoram tikai tos patērētājus, kas atbilst generatora elektriskajiem parametriem un nominālajai jaudai.

- Glabājiet visu elektrisko aprīkojumu sausu un tīru. Vadi ar bojātu vai sabojātu izolāciju jānomaina. Jums arī jānomaina nodilusi, bojāti vai sarūsējuši kontakti.

SVARĪGI! **Generatoram aizliegts pieslēgt ierīces, kas var radīt strāvas impulsus un virzīt energiju uz generatoru (sprieguma stabilizatori, ierīces ar elektroniskām bremzēm, tīklā integrēti un hibrīda invertori u.c.).**

Generators un elektroierīces veido slēgtu sistēmu, kuras elementi ietekmē viens otru. Šī sistēma fiziski atšķiras no publiskā tīkla, jo to būtiski ietekmē tādi faktori kā nesabalansēta fāžu slodze un elektroierīču nelineārs strāvas patēriņš, kas var izraisīt bojājumus generatoram un tam pieslēgtajām elektroierīcēm.

SVARĪGI! **Ierīces izmantošana citiem mērķiem atceļ tiesības uz bezmaksas garantiju.**

## PERSONĪGĀ DROŠĪBA

- Esiet uzmanīgi. Nelietojiet generatoru, ja esat noguris, narkotiku vai alkohola iespaidā. Neuzmanība var izraisīt smagu traumu.

- Izvairieties no netīšas iedarbināšanas. Izslēdzot generatoru, pārliecinieties, ka slēdzis ir uzstādīts pozīcijā Off.

UZMANĪBU – BĪSTAMI! **Šo prasību neievērošana var izraisīt generatora aizdegšanos vai eksploziju, kā arī elektroinstalācijas aizdegšanos konstrukcijas iekšpusē.**

- Lai izvairītos no izplūdes gāzu ieelpošanas, generatoram nav jādarbojas apstākļos ar sliktu ventilāciju. Izplūdes gāzes satur indīgu tvana gāzi.

- Pārliecinieties, ka uz generatora nav svešu priekšmetu, kad tas ir ieslēgts. Ierīces lietošana citiem mērķiem atceļ tiesības uz bezmaksas garantiju. Nav pieļaujams sēdēt vai stāvēt uz generatora.

- Vienmēr saglabājiet stabilu stāju un līdzsvaru, iedarbinot generatoru.

- Nepārslogojiet generatoru, lietojiet to tikai paredzētajam mērķim.

## PIESARDZĪBAS PASĀKUMI, STRĀDĀJOT AR BENZĪNA GENERATORU

- Nesāciet generatora darbību, esot elektriskajai slodzei. Atslēdzat slodzi, pirms apturat dzinēju.

- Generatora uzstādīšana jāveic vismaz 1 metra drošības attālumā no uzliesmojošiem priekšmetiem. Visi sprādzienbīstamie un uzliesmojošie materiāli vai vielas jātur tālu no generatora, jo tā dzinējs darbības laikā rada karstumu.

- Neuzpildiet degvielu strādājošam generatoram.

- Aizliegts smēķēt generatora degvielas uzpildes darbību laikā.

- **Lietojiet tikai bezsvina benzīnu ar oktānskaitli 90–95, kas nesatur vairāk par 10% etanola.** Petrolejas vai jebkura cita veida degvielas izmantošana nav pieļaujama! Vienmēr ievērojiet ražotāja ieteikumus par degvielas glabāšanas laiku un uzglabāšanu. Degviela tvertnē nonāk saskarē ar gaisu, kas var ietekmēt tās kvalitāti. Laika gaitā, atkarībā no degvielas kvalitātes, karburatora pludiņa kamerā var uzkrāties nogulsnes, kuras regulāri jāizlaiž, lai nodrošinātu karburatora pareizu darbību. Ja generators netiek lietots ilgāku laiku, iesakām pilnībā izliet benzīnu no karburatora un tvertnes, izmantojot karburatora notecināšanas skrūvi, lai novērstu nogulsnuveidošanos degvielas sistēmā. Šo ieteikumu neievērošana var izraisīt karburatora bojājumu.

- Vērojiet degvielas tvertnes uzpildīšanu. Ne pieļaujiet pārpildīšanu.

- Aizliegts pieskarties izplūdes sistēmai generatora iedarbināšanas laikā un tā darbības procesā.

- Ir aizliegts darbināt generatoru gadījumos, kad pastāv tā pakļaušana lietum, sniegam un mērcēšanas iespējai.

- Pirms generatora darbināšanas nepieciešams noteikt tā avārijas apturēšanas vietu un veidu.

**UZMANĪBU – BĪSTAMI!** **Degviela piesārņo zemi un pazemes ūdeņus. Nepieļaujiet benzīna noplūdi no tvertnes!**

## PIESARDZĪBAS PASĀKUMI, STRĀDĀJOT AR HIBRĪDA GENERATORU

**SVARĪGI!** **Dual fuel modeļiem kā gāzi var izmantot tikai propāna-butāna maisījumu automašīnām (LPG)! Aizliegts lietot jebkuru citu gāzi!**

Nesāciet generatora darbību, esot elektriskajai slodzei! Atslēdzat slodzi, pirms apturat dzinēju.

- Jums ir atļauts pieslēgt visas elektroenerģijas patērējošās ierīces tikai pēc tam, kad generators ir sasilis. Ja iedarbināt generatoru ar pieslēgtām ierīcēm, dzinējs var darboties nestabili degvielas atlikumu karburatorā dēļ.
- Atslēdzat slodzi, pirms apturat dzinēju, vispirms atvienojiet visas pieslēgtās ierīces, tad aizveriet gāzes vārstu, tad izslēdziet dzinēju. Pēc tam pārslēdziet starta slēdzi pozīcijā OFF un aizveriet gāzes padeves vārstu.
- Pirms lietošanas pārliecinieties, ka visas šļūtenes ir pareizi pieslēgtas.
- Gāzes noplūdes gadījumā pārtrauciet gāzes plūsmu no avota uz generatoru un cik ātri iespējams izslēdziet visas pieslēgtās elektroierīces.
- Lai apturētu gāzes dzinēju: vispirms atvienojiet visas pieslēgtās ierīces, tad aizveriet gāzes vārstu, tad izslēdziet dzinēju. Pēc tam pārslēdziet starta slēdzi pozīcijā OFF un aizveriet gāzes padeves vārstu.

**UZMANĪBU - BĪSTAMI!** **Nepieļaujiet dzirksteles gāzes generatora tuvumā tā darbības laikā**

**UZMANĪBU - BĪSTAMI!** **Gāzes balona vārsts nedrīkst būt aizvērts, kad generators nedarbojas. Generatoru nedrīkst darbināt ar gāzi pagrabtelpās.**

**UZMANĪBU - BĪSTAMI!** **Pievērsiet uzmanību! Benzīna izmantošana kopā ar sašķidrināto gāzi ir aizliegta! Kad darbojaties ar benzīnu, jums jāaptur LPG padeve. Kad darbojaties ar generatoru, izmantojot LPG - jums jāaptur benzīna padeve.**

## SIMBOLU APRAKSTS, STRĀDĀJOT AR GENERATORU

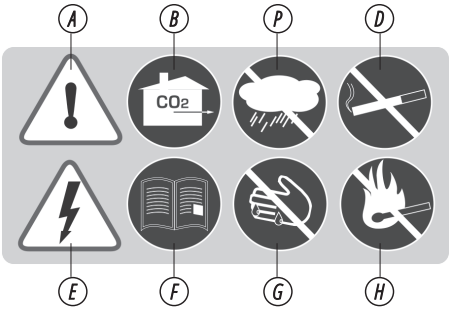

**A.** Esiet uzmanīgi, izmantojot ierīci! Ievērojiet rokasgrāmatā norādītos drošības noteikumus.

**B.** Izmantojiet generatoru tikai labi vēdinātās vietās vai atklātā telpā. Izplūdes gāzes satur $CO_2$, kas ir bīstamas dzīvībai.

**C.** Neizmantojiet un neuzglabājiet ierīci augsta mitruma apstākļos.

**D.** Nesmēķējiet, izmantojot generatoru!

**E.** Ierīce ražo elektroenerģiju. Ievērojiet drošības pasākumus, lai izvairītos no elektrošoka.

**F.** Pirms ierīces izmantošanas uzmanīgi izlasiet rokasgrāmatu.

**G.** Nepieskarieties generatoram ar mitrām vai netīrām rokām.

**H.** Ievērojiet ugunsdrošības noteikumus, neizmantojiet atklātu liesmu generatora tuvumā.

**I.** Lūdzu, nepieskarieties! Trokšņa slāpētājs sakarst generatora darbības laikā.

**Izmantojiet tikai svinu nesaturošu benzīnu ar oktānskaitli 90–95, kas nesatur vairāk par 10% etanola.**

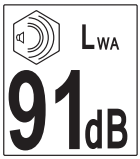


Norāda trokšņa līmeni. Dažādiem modeļiem šis rādītājs ir atšķirīgs. Visi raksturlielumi ir norādīti sadaļā "Specifikācijas".

Informācija par nepieciešamo eļļas līmeni kartera

Gaisa filtra tīrīšana jāveic katras 50 generatora darbības stundas (katras 10 stundas neparasti putekļainos apstākļos).



TRADITIONELLE DEUTSCHE QUALITÄT
KONNER SÖHNEN

## MODEĻI KS 3300i, KS 4500i, KS 4500iG

1. Manuālais starteris
2. Rāmis
3. Degvielas tvertnes vāciņš
4. Vadības panelis
5. Eļļas līmeņa mērstienis

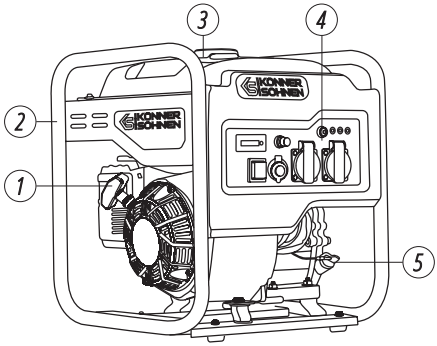


## VADĪBAS PANELIS MODELIM KS 3300i

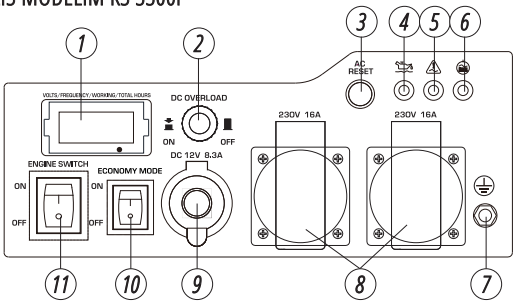


## VADĪBAS PANELIS MODEĻIEM KS 4500i, KS 4500iG

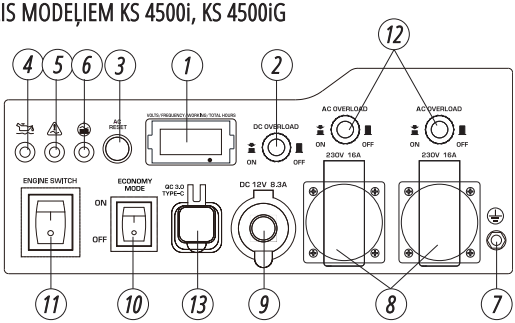


1. LED displejs
2. 12V DC drošinātājs
3. Atiestatīšanas poga
4. Eļļas līmeņa indikators
5. Pārslodzes indikators
6. Sprieguma indikators
7. Iezemēšanas skrūve
8. AC izejas 2 × Schuko 230V
9. 12V/8.3A DC izeja
10. Economy Mode slēdzis
11. Dzinēja slēdzis
12. AC automātslēdzis
13. USB QC 3.0 + Type C

**SVARĪGI!**

**Ražotājs saglabā tiesības veikt izmaiņas un/vai uzlabojumus dizainā, komponentu komplektā un tehniskajos parametros bez iepriekšēja brīdinājuma un bez jebkādām saistībām. Šajā rokasgrāmatā redzamie attēli ir shematiski un var neatbilst oriģinālā produkta parametriem.**

TRADITIONELLE DEUTSCHE QUALITÄT
KÖNNER SÖHNEN

## MODEĻI KS 4100iE, KS 4100iEG, KS 6500iE, KS 6500iEG, KS 8100iEG, KS 8100iE ATSR, KS 8100iEG 1/3, KS 8100iE 1/3 ATSR

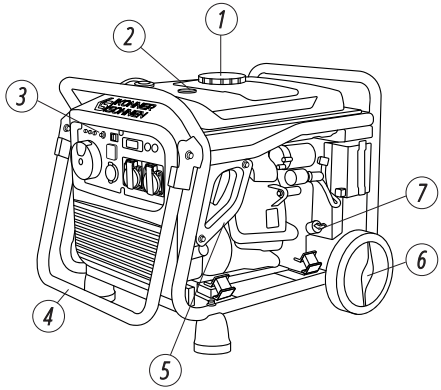


1. Degvielas tvertnes vāciņš
2. Degvielas līmeņa indikators
3. Vadības panelis
4. Pārnēsāšanas rokturi
5. Manuālais starteris (tikai modeļiem KS 4100iE, KS 4100iEG, KS 6500iE, KS 6500iEG)
6. Transportēšanas riteņi
7. Eļļas līmeņa mērstienis

## VADĪBAS PANELIS MODELIM KS 6500iE

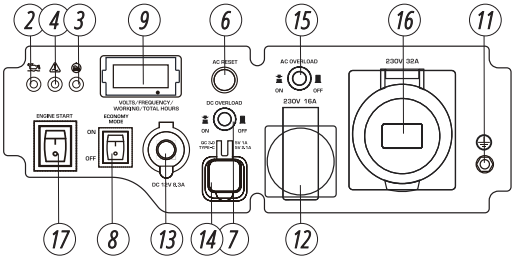


## VADĪBAS PANELIS MODELIM KS 6500iEG

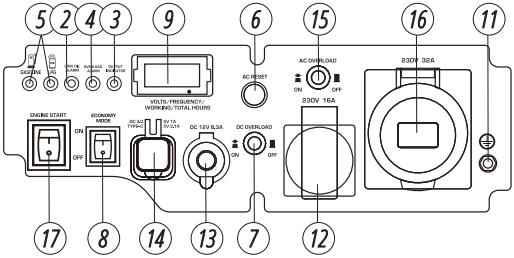


1. Multifunkcionāls dzinēja slēdzis
2. Eļļas līmeņa indikators
3. Pārslodzes indikators
4. Sprieguma indikators
5. Degvielas indikators (DIVU DEGVIELU modeļiem)
6. Atiestatīšanas poga
7. 12V DC drošinātājs
8. Economy Mode slēdzis
9. LED displejs
10. Generatoru paralēlā kontaktdakša (izņemot modeli KS 6500iE)
11. Zemējuma bultskrūve
12. AC kontaktligzda Schuko 230V 16A modelim KS 6500iE
13. 12V/8.3A DC kontaktligzda
14. USB QC 3.0 + Type C
15. AC automātslēdzis
16. CEE 230V 32A kontaktligzda modelim KS 6500iE
17. Dzinēja iedarbināšana

## VADĪBAS PANELIS MODEĻIEM KS 4100iE, KS 4100iEG, KS 8100iEG, KS 8100iE ATSR

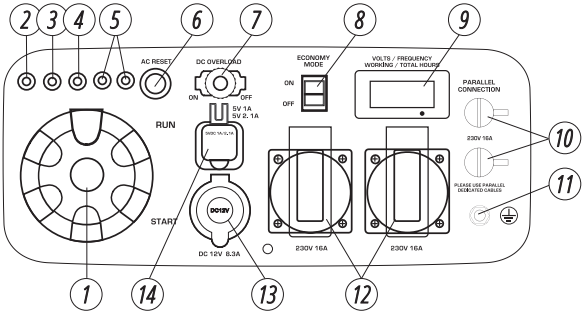


1. Multifunkcionāls dzinēja slēdzis
2. Eļļas līmeņa indikators
3. Pārslodzes indikators
4. Sprieguma indikators
5. Degvielas indikators (DIVU DEGVIELU modeļiem)
6. Atiestatīšanas poga
7. 12V DC drošinātājs
8. Economy Mode slēdzis
9. LED displejs
10. Generatoru paralēlā kontaktdakša (izņemot KS 8100 modeļa modifikācijas)
11. Zemējuma bultskrūve
12. AC kontaktligzdas 2×Schuko 230V 16A (KS 8100 modeļa modifikācijām, kontaktligzdas Schuko 230V 16A, CEE 230V 32A)
13. 12V/8.3A DC kontaktligzda
14. USB QC 3.0 + Type C

Modelis KS 8100iE ATSR izmanto vadības paneli ar ATS (Automatic Transfer Switch) izvadu

## VADĪBAS PANELIS MODEĻIEM KS 8100iEG 1/3, KS 8100iE 1/3 ATSR

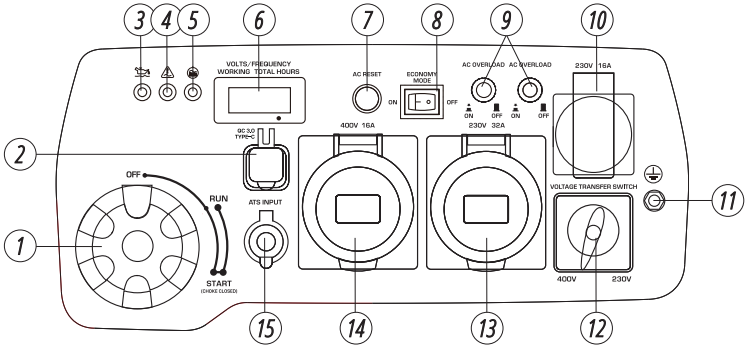


1. Multifunkcionāls dzinēja slēdzis
2. USB QC 3.0 + Type C
3. Eļļas līmeņa indikators
4. Pārslodzes indikators
5. Sprieguma indikators
6. LED displejs
7. Atiestatīšanas poga
8. Economy Mode slēdzis
9. AC automātslēdzis
10. AC kontaktligzda Schuko 230V
11. Zemējuma bultskrūve
12. 3 fāzu/1 fāzes režīma slēdzis (pozīcija 1 - 400V, pozīcija 0 - IZSLĒGTS, pozīcija 2 - 230V)
13. AC kontaktligzda CEE 230V 32A
14. AC kontaktligzda CEE 400V 16A
15. ATS ievads (modelim KS 8100iE 1/3 ATSR)

1. Generators
2. Iepakojums
3. Lietošanas instrukcija
4. Aizdedzes sveces uzgriežņatslēga
5. Sskrūvgriezis PH2 6,0 mm
6. Piederumu kaste

Papildus attēlā redzamajām benzīna generatora sastāvdaļām hibrīda sistēmas (LPG/benzīns) generators ir aprīkots ar šļūteni LPG piegādei generatoram.

*1. Iebūvēts reduktors.*

*2. Gāzes balona pieslēguma šļūtene (1,5 m).*

Pievienojiet LPG šļūteni LPG ieejai

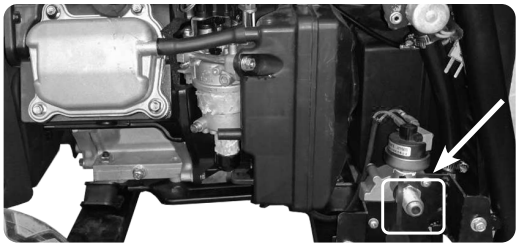

modeļiem KS 4100iEG, KS 4500iG, KS 6500iEG, KS 8100iEG

TRADITIONELLE DEUTSCHE QUALITÄT
KÖNNER SÖHNEN

| Modelis | KS 3300i | KS 4100iE | KS 4100iEG |
|---|---|---|---|
| Spriegums | 230 V | | |
| Maksimālā jauda | 3.3 kW | 4.0 kW | 4.0* kW |
| Nominālā jauda | 3.0 kW | 3.6 kW | 3.6* kW |
| Frekvence | 50 Hz | | |
| Strāva (maks.) | 14.4 A | 17.4 A | 17.4 A |
| Kontaktligzdas | 2×Schuko 230V 16A | | |
| Dzinēja iedarbināšana | manuāla | manuāla/elektriska | manuāla/elektriska |
| Degvielas tvertnes tilpums | 7 l | 12.5 l | 12.5 l |
| Darbības laiks ar 50% slodzi (benzīns)** | 7 h | 8 h 5 min | 8 h 5 min |
| LED displejs | spriegums, frekvence, darba stundas | | |
| Trokšņa līmenis Lpa (7m)/Lwa | 71/96 dB | 70/97 dB | 70/97 dB |
| Izvads 12V | 12V/8.3A | - | - |
| USB izvadi | - | USB QC 3.0 + Type C | |
| Dzinēja modelis | KS 210i | KS 240i | KS 240i |
| Dzinēja tilpums | 208 $cm^3$ | 223 $cm^3$ | 223 $cm^3$ |
| Dzinēja tips | benzīna, 4 taktu dzinējs | | LPG/benzīna 4 taktu dzinējs |
| Dzinēja jauda | 5.5 hp | 7.5 hp | 7.5 hp |
| Generatoru paralēlā kontaktdakša | – | + | – |
| Kartera tilpums | 0.6 l | 0.6 l | 0.6 l |
| Jaudas koeficients | 1 cos φ | 1 cos φ | 1 cos φ |
| ATS ieeja | – | + | – |
| Kopējie izmēri (L×W×H) | 465×395×485 mm | 620×435×450 mm | 620×435×450 mm |
| Litija baterija | – | 1.6 Ah | 1.6 Ah |
| Neto svars | 25.5 kg | 36.7 kg | 38 kg |
| Aizsardzības klase | IP23M | | |
| Nominālā sprieguma tolerance – maks. 5% | | | |

*Darbība ar LPG samazina generatora jaudu par 10%.

**Degvielas patēriņš ir atkarīgs no daudziem faktoriem, piemēram, slodzes, degvielas kvalitātes, sezonas, augstuma virs jūras līmeņa, generatora tehniskā stāvokļa.

Lai nodrošinātu uzticamību un palielinātu motora darbmūžu, maksimālā jauda var būt nedaudz ierobežota ar automātslēdžiem.

Optimālie darbības apstākļi ir apkārtējās vides temperatūra 17-25°C, barometriskais spiediens 0,1 MPa (760 mm Hg) un relatīvais mitrums 50-60%. Šādos vides apstākļos generators var nodrošināt maksimālo veiktspēju atbilstoši deklarētajām specifikācijām.

Novirzoties no šiem vides rādītājiem, generatora veiktspēja var mainīties.

Lūdzu, ņemiet vērā, ka ilgstoša slodze, kas pārsniedz 80% no generatora nominālās jaudas, nav ieteicama, lai pagarinātu tā darbmūžu.



TRADITIONELLE DEUTSCHE QUALITÄT
KÖNNER SÖHNEN

TRADITIONELLE DEUTSCHE QUALITÄT

KÖNNER SÖHNEN

| Modelis | KS 4500i | KS 4500iG |
|---|---|---|
| Spriegums | 230 V | |
| Maksimālā jauda | 4.5 kW | 4.5* kW |
| Nominālā jauda | 4.2 kW | 4.2* kW |
| Frekvence | 50 Hz | |
| Strāva (maks.) | 19.6 A | 19.6 A |
| Kontaktligzdas | 2×Schuko 230V 16A | |
| Dzinēja iedarbināšana | manuāla | manuāla |
| Degvielas tvertnes tilpums | 13 l | 13 l |
| Darbības laiks ar 50% slodzi (benzīns)** | 9 h 10 min | 9 h 10 min |
| LED displejs | spriegums, frekvence, darba stundas | |
| Trokšņa līmenis Lpa (7m)/Lwa | 72/97 dB | 72/97 dB |
| Izvads 12V | 12V/8.3A | 12V/8.3A |
| USB izvadi | USB QC 3.0 + Type C | |
| Dzinēja modelis | KS 240i | KS 240i |
| Dzinēja tilpums | 223 $cm^3$ | 223 $cm^3$ |
| Dzinēja tips | benzīna, 4 taktu dzinējs | LPG/benzīna 4 taktu dzinējs |
| Dzinēja jauda | 6.1 hp | 6.1 hp |
| Generatoru paralēlā kontaktdakša | – | – |
| Kartera tilpums | 0.6 l | 0.6 l |
| Jaudas koeficients | 1 cos φ | 1 cos φ |
| ATS ieeja | – | – |
| Kopējie izmēri (L×W×H) | 480×460×525 mm | 480×460×525 mm |
| Litija baterija | – | – |
| Neto svars | 33 kg | 33.5 kg |
| Aizsardzības klase | IP23M | |
| Nominālā sprieguma tolerance – maks. 5% | | |

*Darbība ar LPG samazina generatora jaudu par 10%.

**Degvielas patēriņš ir atkarīgs no daudziem faktoriem, piemēram, slodzes, degvielas kvalitātes, sezonas, augstuma virs jūras līmeņa, generatora tehniskā stāvokļa.

Lai nodrošinātu uzticamību un palielinātu motora darbmūžu, maksimālā jauda var būt nedaudz ierobežota ar automātslēdžiem.

Optimālie darbības apstākļi ir apkārtējās vides temperatūra 17-25°C, barometriskais spiediens 0,1 MPa (760 mm Hg) un relatīvais mitrums 50-60%. Šādos vides apstākļos generators var nodrošināt maksimālo veiktspēju atbilstoši deklarētajām specifikācijām.

Novirzoties no šiem vides rādītājiem, generatora veiktspēja var mainīties.

Lūdzu, ņemiet vērā, ka ilgstoša slodze, kas pārsniedz 80% no generatora nominālās jaudas, nav ieteicama, lai pagarinātu tā darbmūžu.

TRADITIONELLE DEUTSCHE QUALITÄT

KÖNNER SÖHNEN

| Modelis | KS 6500iE | KS 6500iEG |
|---|---|---|
| Spriegums | 230 V | |
| Maksimālā jauda | 6.5 kW | 6.5* kW |
| Nominālā jauda | 6.0 kW | 6.0* kW |
| Frekvence | 50 Hz | |
| Strāva (maks.) | 28.26 A | 28.26 A |
| Kontaktligzdas | Schuko 230V 16A, CEE 230V 32A | |
| Dzinēja iedarbināšana | manuāla/elektriska | manuāla/elektriska |
| Degvielas tvertnes tilpums | 17 l | 17 l |
| Darbības laiks ar 50% slodzi (benzīns)** | 6 h | 6 h |
| LED displejs | spriegums, frekvence, darba stundas | |
| Trokšņa līmenis Lpa (7m)/Lwa | 70/97 dB | 70/97 dB |
| Izvads 12V | 12V/8.3A | 12V/8.3A |
| USB izvadi | USB QC 3.0 + Type C | |
| Dzinēja modelis | KS 310i | KS 310i |
| Dzinēja tilpums | 306 $cm^3$ | 306 $cm^3$ |
| Dzinēja tips | benzīna, 4 taktu dzinējs | LPG/benzīna 4 taktu dzinējs |
| Dzinēja jauda | 10.4 hp | 10.4 hp |
| Generatoru paralēlā kontaktdakša | – | – |
| Kartera tilpums | 0.8 l | 0.8 l |
| Jaudas koeficients | 1 cos φ | 1 cos φ |
| ATS ieeja | – | – |
| Kopējie izmēri (L×W×H) | 745×490×505 mm | 745×490×505 mm |
| Litija baterija | 1.6 Ah | 1.6 Ah |
| Neto svars | 42 kg | 46 kg |
| Aizsardzības klase | IP23M | |
| Nominālā sprieguma tolerance – maks. 5% | | |

*Darbība ar LPG samazina generatora jaudu par 10%.

**Degvielas patēriņš ir atkarīgs no daudziem faktoriem, piemēram, slodzes, degvielas kvalitātes, sezonas, augstuma virs jūras līmeņa, generatora tehniskā stāvokļa.

Lai nodrošinātu uzticamību un palielinātu motora darbmūžu, maksimālā jauda var būt nedaudz ierobežota ar automātslēdžiem.

Optimālie darbības apstākļi ir apkārtējās vides temperatūra 17-25°C, barometriskais spiediens 0,1 MPa (760 mm Hg) un relatīvais mitrums 50-60%. Šādos vides apstākļos generators var nodrošināt maksimālo veiktspēju atbilstoši deklarētajām specifikācijām.

Novirzoties no šiem vides rādītājiem, generatora veiktspēja var mainīties.

Lūdzu, ņemiet vērā, ka ilgstoša slodze, kas pārsniedz 80% no generatora nominālās jaudas, nav ieteicama, lai pagarinātu tā darbmūžu.

| Modelis | KS 8100iEG | KS 8100iE ATSR | KS 8100iEG 1/3 | | KS 8100iE 1/3 ATSR | |
|---|---|---|---|---|---|---|
| Spriegums | 230 V | 230 V | 230 V | 400 V | 230 V | 400 V |
| Maksimālā jauda | 8.5* kW | 8.5 kW | 8.5* kW | 8.5* kW | 8.5 kW | 8.5 kW |
| Nominālā jauda | 8.0* kW | 8.0 kW | 8.0* kW | 8.0* kW | 8.0 kW | 8.0 kW |
| Frekvence | 50 Hz | | | | | |
| Strāva (maks.) | 36.9 A | 36.9 A | 36.9 A | 15.35 A | 36.9 A | 15.35 A |
| Kontaktligzdas | Schuko 230V 16A, CEE 230V 32A | Schuko 230V 16A, CEE 230V 32A | Schuko 230V 16A, CEE 230V 32A, CEE 400V 16A | | | |
| Dzinēja iedarbināšana | elektrisks | elektrisks | elektrisks | | elektrisks | |
| Degvielas tvertnes tilpums | 20 l | 20 l | 20 l | | 20 l | |
| Darbības laiks ar 50% slodzi (benzīns)** | 6 h | 6 h | 6 h | | 6 h | |
| LED displejs | spriegums, frekvence, darba stundas | | | | | |
| Trokšņa līmenis Lpa (7m)/Lwa | 70/97 dB | 70/97 dB | 70/97 dB | | 70/97 dB | |
| Izvads 12V | 12V/8.3A | 12V/8.3A | – | | – | |
| USB izvadi | USB QC 3.0 + Type C | | | | | |
| Dzinēja modelis | KS 480i | KS 480i | KS 480i | | KS 480i | |
| Dzinēja tilpums | 458 $cm^3$ | 458 $cm^3$ | 458 $cm^3$ | | 458 $cm^3$ | |
| Dzinēja tips | LPG/benzīns 4 taktu cikla dzinējs | benzīna, 4 taktu dzinējs | LPG/benzīns 4 taktu cikla dzinējs | | benzīna, 4 taktu dzinējs | |
| Dzinēja jauda | 16 hp | 16 hp | 16 hp | | 16 hp | |
| Generatoru paralēlā kontakt-dakša | – | – | – | | – | |
| Kartera tilpums | 1.1 l | 1.1 l | 1.1 l | | 1.1 l | |
| Jaudas koeficients | 1 cos φ | 1 cos φ | 1 cos φ | | 1 cos φ | |
| ATS ieeja | – | + | – | | + | |
| Kopējie izmēri (L×W×H) | 730×520×580 mm | | | | | |
| Litija baterija | 1.6 Ah | 1.6 Ah | 1.6 Ah | | 1.6 Ah | |
| Neto svars | 68 kg | 68 kg | 68 kg | | 68 kg | |
| Aizsardzības klase | IP23M | | | | | |
| **Nominālā sprieguma tolerance – maks. 5%** | | | | | | |

*Darbība ar LPG samazina generatora jaudu par 10%.

**Degvielas patēriņš ir atkarīgs no daudziem faktoriem, piemēram, slodzes, degvielas kvalitātes, sezonas, augstuma virs jūras līmeņa, generatora tehniskā stāvokļa.

Lai nodrošinātu uzticamību un palielinātu motora darbmūžu, maksimālā jauda var būt nedaudz ierobežota ar automātslēdžiem.

Optimālie darbības apstākļi ir apkārtējās vides temperatūra 17-25°C, barometriskais spiediens 0,1 MPa (760 mm Hg) un relatīvais mitrums 50-60%. Šādos vides apstākļos generators var nodrošināt maksimālo veiktspēju atbilstoši deklarētajām specifikācijām.

Novirzoties no šiem vides rādītājiem, generatora veiktspēja var mainīties.

Lūdzu, ņemiet vērā, ka ilgstoša slodze, kas pārsniedz 80% no generatora nominālās jaudas, nav ieteicama, lai pagarinātu tā darbmūžu.

## INVERTORA GENERATORA LIETOŠANAS NOTEIKUMI 6

Ieteicams iezemēt generatoru pirms tā pirmās darbināšanas. Pirms ierīces iedarbināšanas atcerieties, ka pieslēgto elektroierīču kopējā jauda nedrīkst pārsniegt generatora nominālo jaudu.

SVARĪGI!

**Invertora generatori ražo 230 V pie 50 Hz un nedrīkst tikt izmantoti kā aizvietotājs galvenajam elektrotīklam, darbinot ierīces, kas paredzētas energijas padevei elektrotīklā (piemēram, tīklā integrēti invertori, hibrīda invertori, mikroinvertori u.c.). Šīs ierīces var uztvert invertora generatora 230 V 50 Hz izeju kā galveno elektropadevi un var sabojāt generatoru ar strāvas atgriezenisko padevi.**

SVARĪGI!

**Pārliecinieties, ka vadības panelis, žalūzijas un invertora apakšpuse ir labi vēdinātas un aizsargātas pret sīku cietvielu, putekļu un ūdens iekļūšanu. Nepareiza dzesēšanas sistēmas darbība var izraisīt motora, invertora vai generatora bojājumus.**

## GENERATORA DARBĪBA 7

### ELĻAS LĪMEŅA INDIKATORS (SARKANS)

Zema eļļas līmeņa indikators iedegas, kad eļļas līmenis ir pārāk zems. Aizdedze tiek deaktivizēta, un dzinējs apstājas. Dzinējs neieslēgsies, kamēr eļļa netiks pievienota.

### AC INDIKATORS

Kad generators darbojas un ražo elektrību, AC indikatora lampa deg.

### DARBĪBA/PĀRSLODZE

Kad generators darbojas normāli, AC deg zaļā krāsā. Ja generatorā ir novirze, AC mirgo sarkanā krāsā, ierīce automātiski aktivizē aizsardzību un pārtrauc izvadi. Lai atiestatītu, nepieciešams nospiest AC.
Pārslodzes indikators iedegas, kad pieslēgtais generators ir pārslogots, invertora vadības bloks pārkarst vai AC izvades spriegums pieaug. Ja pārslodzes indikators iedegas, dzinējs turpinās darboties, bet generators vairs nesaražos elektrību. Šādā gadījumā jāveic šādas darbības:

1. Izslēdziet visas pieslēgtās elektroierīces un apturiet dzinēju.
2. Samaziniet pieslēgto ierīču kopējo jaudu, līdz tiek sasniegta generatora nominālā jauda.
3. Pārbaudiet, vai ventilācijas režģis nav nosprostots. Ja nepieciešams, notīriet lieko putekļu vai gružu daudzumu.
4. Pēc pārbaudes iedarbiniet dzinēju.

SVARĪGI!

**Pārslodzes indikators var iedegties dažas sekundes pēc iedarbināšanas vai pieslēdzot elektroierīces, kurām nepieciešama liela startēšanas strāva, piemēram, kompresoru vai sprieguma indikatoru. Tomēr tas nav bojājums.**

### ZEMĒJUMA BULTSKRŪVE

Šajā rokasgrāmatā aprakstītais generators ir izstrādāts kā mobils enerģijas avots IT sistēmā ar izolētiem vadiem, un tas darbojas bez zemējuma. Zemējuma skrūve un PE kontakti kontaktligzdās kalpo potenciālu izlīdzināšanai. Lietojot vairākus energopatērētājus IT sistēmā, lūdzu, ievērojiet aizsardzības pasākumus. Zemējums ir nepieciešams, ja generatoru izmanto TN sistēmas veidošanai ar zemētu neutrālo vadītāju.

### DC PĀRSLODZES AIZSARDZĪBA

DC aizsargs automātiski pārslēdzas uz “OFF”, ja pieslēgtās elektroierīces strāva pārsniedz nominālo strāvu. Lai atkal izmantotu šo ierīci, ieslēdziet DC OVERLOAD slēdzi.

SVARĪGI!

**Ja DC OVERLOAD slēdzis izslēdzas, samaziniet pieslēgtās elektroierīces slodzi. Ja DC OVERLOAD slēdzis izslēdzas atkārtoti, pārtrauciet darbību un sazinieties ar tuvāko Könner & Söhnen servisa centru.**

## PĀRBAUDIET PIRMS DARBA SĀKŠANAS 8

### DEGVIELAS LĪMEŅA PĀRBAUDE

1. Atskrūvējiet degvielas tvertnes vāciņu un pārbaudiet degvielas līmeni tvertnē.
2. Piepildiet degvielas tvertni līdz degvielas filtra līmenim.
3. Cieši pieskrūvējiet degvielas tvertnes vāciņu.

**Ieteicamā degviela:** bezsvina benzīns ar oktānskaitli 90–95, kas nesatur vairāk par 10% etanola.
**Degvielas tvertnes tilpums:** skatīt specifikāciju tabulu.

SVARĪGI!

**Nekavējoties noslaukiet izlijušo degvielu ar tīru, sausu, mīkstu drānu, jo degviela var sabojāt krāsotās virsmas vai plastmasas detaļas.**

SVARĪGI!

**Pievērsiet uzmanību benzīna derīguma termiņam. Ja generators netiks izmantots ilgāku laiku, vienmēr izlejiet benzīnu no karburatora un, ja nepieciešams, no degvielas tvertnes.**

### EĻĻAS LĪMEŅA PĀRBAUDE

Generators tiek transportēts bez motoreļļas. Nesāciet dzinēja darbību, kamēr tas nav piepildīts ar pietiekamu motoreļļas daudzumu.

1. Izskrūvējiet eļļas mērstieni (att. 1) un noslaukiet to ar tīru drānu.
2. Piepildiet kartera daļu ar dzinēja eļļu. Ieteicamais eļļas daudzums katram modelim ir norādīts specifikāciju tabulā.
3. Ievietojiet mērstieni, neieskrūvējot to.
4. Pārbaudiet eļļas līmeni pēc atzīmes uz eļļas mērstieņa.
5. Pielejiet eļļu, ja tās līmenis ir zemāks par atzīmi uz eļļas mērstieņa.
6. Ieskrūvējiet mērstieni.

Att. 1

**Ieteicamā motoreļļa:** SAE 10W30, SAE 10W40.
**Ieteicamā motoreļļas klase:** API Service SG tips vai augstāks.
**Motoreļļas daudzums:** skatīt specifikāciju tabulu.

**Pirms dzinēja iedarbināšanas** pārliecinieties, ka pieslēgto ierīču nominālā jauda atbilst generatora jaudai. Nepārsniedziet generatora nominālo jaudu. **Nepieslēdziet nekādas ierīces pirms dzinēja iedarbināšanas!**

**SVARĪGI!**

**Nemainiet kontrolleru iestatījumus attiecībā uz degvielas regulatora daudzumu (šis iestatījums ir veikts ražotnē). Citādi tas var izraisīt izmaiņas dzinēja darbībā vai tā bojājumu.**

**UZMANĪBU – BĪSTAMI!**

**Ja jauda tiek izmantota starp nominālo un maksimālo jaudas līmeni, generators nedrīkst darboties ilgāk par 5 sekundēm. Tas parasti notiek, piemēram, iedarbinot elektromotoru. Motora nepieciešamā palaides jauda nedrīkst pārsniegt generatora maksimālo palaides jaudu.**

**UZMANĪBU – BĪSTAMI!**

**Avārijas generatoriem nevajadzētu darboties nepārtraukti (piemēram, pieliekot degvielu tvertnē vai pievienojot lielāku degvielas tvertni) vai ilgāk nekā ieteikts: 4-6 stundas LPG/benzīna vai benzīna generatoriem (atkarībā no slodzes).**

**Šis materiāls ir sniegts tikai informatīviem nolūkiem un nav uzskatāms par instrukciju iekārtas uzstādīšanai vai pieslēgšanai elektrotīklam, tomēr mēs stingri iesakām izlasīt zemāk sniegtās instrukcijas. Iekārtas pieslēgšanu vienmēr jāveic sertificētam elektriķim, kas ir atbildīgs par iekārtas uzstādīšanu un elektrisko pieslēgumu saskaņā ar vietējiem likumiem un normatīvajiem aktiem. Ražotājs neuzņemas atbildību par nepareizu iekārtas pieslēgšanu vai par jebkādiem materiāliem vai fiziskiem bojājumiem, kas var rasties nepareizas uzstādīšanas, pieslēgšanas vai darbības rezultātā.**

## NODOŠANA EKSPLUATĀCIJĀ

1. Piepildiet kartera daļu ar dzinēja eļļu. Ieteicamais eļļas daudzums katram modelim ir norādīts specifikāciju tabulā.
2. Pārbaudiet eļļas līmeni ar eļļas mērstieni. Tam jābūt starp MIN un MAX atzīmēm uz eļļas mērstieņa.
3. Pārbaudiet degvielas līmeni.
4. Pārbaudiet gaisa filtra pareizu uzstādīšanu.

## PIRMAJĀS 20 GENERATORA DARBA STUNDĀS JĀIEVĒRO ŠĀDAS PRASĪBAS:

1. Nodošanas ekspluatācijā laikā nepieslēdziet ierīces, kuru jauda pārsniedz 50% no ierīces nominālās (darba) jaudas.
2. Pēc pirmajām 20 darba stundām noteikti nomainiet eļļu. Eļļu labāk izliet, kamēr dzinējs pēc darbības joprojām ir karsts, lai nodrošinātu ātru un pilnīgu eļļas izliešanu.
3. Pārbaudiet un notīriet gaisa filtru, degvielas filtru un aizdedzes sveci.

Lai nodotu iekārtu ekspluatācijā, uzlādējiet akumulatoru. Lūdzu, izmantojiet papildu akumulatora lādētāju (nav iekļauts komplektā), lai uzlādētu akumulatoru. Uzlādējot akumulatoru bloku, obligāti jāpārbauda polaritātes pareizība ( + pie +, - pie -) vai ļaujiet generatoram darboties vismaz vienu stundu ar 50% slodzi pirmajā iedarbināšanas reizē.
Generators tiek nosūtīts ar atvienotiem izvadiem, lai novērstu akumulatora
pašizlādi glabāšanas laikā. Lai pieslēgtu akumulatora izvadus, rīkojieties šādi:

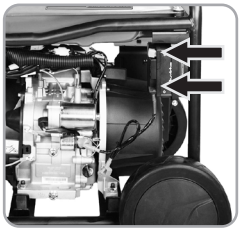

Pieslēdziet izvadus, nodrošinot pareizu polaritāti ("+" pie "+", "-" pie "-").



TRADITIONELLE DEUTSCHE QUALITÄT
KÖNNER SÖHNEN

## DZINĒJA IEDARBINĀŠANA

SVARĪGI!

**Noderīgs padoms: Ja dzinējs apstājas neilgi pēc iedarbināšanas vai vispār neiedarbojas, iesakām izliet nogulsnes no karburatora un pārbaudīt eļļas līmeni. Generators ir aprīkots ar zema eļļas līmeņa indikatoru, un dzinējs apstāsies, ja dzinēja eļļas līmenis būs pārāk zems.**

SVARĪGI!

**Nogulsnes no karburatora pludiņa kameras jāizlej regulāri. Ja generators netiks izmantots ilgāku laiku, aizveriet degvielas krānu un izlejiet benzīnu no karburatora, lai novērstu nogulšņu veidošanos karburatora iekšpusē.**

## GENERATORA DARBINĀŠANA AR BENZĪNU MODEĻIEM KS 3300i, KS 4500i, KS 4500iG, KS 6500i

Att. 2

Att. 3

Att. 4

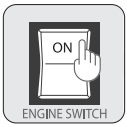


Att. 5

1. Pārbaudiet eļļas līmeni.
2. Pārbaudiet degvielas līmeni.
3. Economy Mode pogai jābūt “OFF” pozīcijā.
4. Atveriet degvielas vārstu (att. 2, “ON” pozīcija).
5. Aizveriet gaisa vārstu (att. 3, “OFF” pozīcija).
6. Iestatiet ENGINE SWITCH pogu “ON” pozīcijā (att. 4).
7. Velciet manuālo starteri, līdz jūtama neliela pretestība, tad pavelciet to pret sevi salīdzinoši asi. Lēnām pagrieziet manuālo starteri ar roku, nelaidiet to vaļā strauji.
8. Atveriet gaisa vārstu (att. 5, “ON” pozīcijā).
9. Uzgaidiet 1-2 minūtes un pieslēdziet elektroierīces.

Att. 6

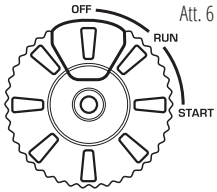


## MODEĻIEM KS 4100iE, KS 8100iE ATSR

1. Pārbaudiet eļļas līmeni.
2. Pārbaudiet degvielas līmeni.
3. Iestatiet Economy Mode pogu “OFF” pozīcijā.
4. Pagrieziet daudzfunkcionālo dzinēja slēdzi “START” pozīcijā.

5.1 Manuālai iedarbināšanai (modelis KS 4100iE) velciet manuālo starteri, līdz jūtama neliela pretestība, tad pavelciet to pret sevi salīdzinoši asi. Lēnām pagrieziet manuālo starteri ar roku, nelaidiet to vaļā strauji.

5.2 Elektriskai iedarbināšanai nospiediet sarkano pogu uz daudzfunkcionālā dzinēja slēdža (att. 6).

6. Pēc dzinēja iedarbināšanas pagrieziet daudzfunkcionālo dzinēja slēdzi “RUN” pozīcijā (att. 6).

SVARĪGI!

**Noderīgs padoms: lai nodrošinātu generatora dzinēja ilgtermiņa darbību, ir svarīgi ievērot šādus padomus:**

- **Pirms slodzes pieslēgšanas ļaujiet dzinējam darboties 1-2 minūtes, lai to sasildītu.**
- **Atslēdzot slodzi pēc ilgstošas darbības, neizslēdziet generatoru. Ļaujiet generatoram darboties tukšgaitā 1-2 minūtes, lai tas atdzistu.**

UZMANĪBU – BĪSTAMI!

**Nepieslēdziet vienlaikus divas vai vairākas ierīces. Daudzu ierīču iedarbināšanai nepieciešama liela jauda. Ierīces jāpieslēdz pa vienai atbilstoši to jaudai. Nepieslēdziet nekādas ierīces pirmajās 2 minūtēs pēc generatora iedarbināšanas.**

## GENERATORA DARBINĀŠANA AR LPG (KS 4100iEG, KS 4500iG, KS 6500iEG, KS 8100iEG, KS 8100iEG 1/3)

1. Pārbaudiet eļļas līmeni.
2. Invertoru generatori KS 4100iEG, KS 6500iEG, KS 8100iEG, KS 8100iEG 1/3 izmanto viedo degvielas pārslēgšanas sistēmu. Lai izmantotu LPG kā degvielu, jums nepieciešams pieslēgt šļūteni pie atbilstošā savienotāja un atvērt vārstu uz gāzes balona. Solenoīda vārsts automātiski pārtrauks benzīna piegādi no benzīna tvertnes.

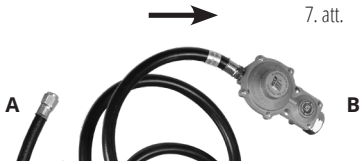


Iedarbinot KS 4500iG LPG režīmā, turiet degvielas vārstu OFF pozīcijā.

3. Pieslēdziet LPG šļūteni LPG ieejai (pieslēdziet šļūtenes galu **A** uz LPG ieplūdi, kā parādīts 7. att.).
4. Pievienojiet šļūtenes galu ar reduktoru gāzes balonam (pievienojiet šļūtenes galu **B** gāzes balonam, kā parādīts 7. att.).
5. Atveriet gāzes vārstu uz balona, pārliecinoties, ka gāze neizplūst.
6. Nospiediet spiediena samazināšanas vārstu uz reduktora 2-3 reizes (skatīt 7. att.).
7. Iestatiet sprieguma pārslēgšanas slēdzi vēlamajā režīmā - 230V vai 400V (fomodelim KS 8100iEG 1/3).
8. Pagrieziet daudzfunkcionālo dzinēja slēdzi pozīcijā "START".
9. **Manuālai iedarbināšanai** velciet manuālo starteri, līdz jūtama neliela pretestība, tad velciet to pret sevi relatīvi ass. Lēnām grieziet manuālo starteri ar roku, nelaidiet to vaļā pēkšņi. **Elektriskai iedarbināšanai** nospiediet sarkano pogu uz daudzfunkcionālā dzinēja slēdža (6. att.)
10. Pēc dzinēja iedarbināšanas pagrieziet daudzfunkcionālo dzinēja slēdzi pozīcijā "RUN" (6. att.).
11. Lietojot pirmo reizi, piepildiet gāzes līniju ar gāzi, pagriežot atslēgu (nospiežot startera pogu) pozīcijā "OFF" un lēnām velkot startera rokturi visā auklas garumā 2 līdz 3 reizes (izņemot modeļus KS 8100, kuriem nav manuālās iedarbināšanas).

## GENERATORA DARBINĀŠANA AR BENZĪNU KS 4100iE, KS 8100iE ATSR, KS 8100iEG 1/3, KS 8100iE 1/3 ATSR, KS 8100iEG

1. Pārbaudiet eļļas līmeni.
2. Pārbaudiet degvielas līmeni.
3. Iestatiet Economy režīma pogu pozīcijā "OFF".
4. Iestatiet sprieguma pārslēgšanas slēdzi vēlamajā režīmā - 230V vai 400V (fomodeļiem KS 8100iEG 1/3, KS 8100iE 1/3 ATSR).
5. Pagrieziet daudzfunkcionālo dzinēja slēdzi pozīcijā "START".
6. Elektriskai iedarbināšanai nospiediet sarkano pogu uz daudzfunkcionālā dzinēja slēdža (6. att.)
7. Pēc dzinēja iedarbināšanas pagrieziet daudzfunkcionālo dzinēja slēdzi pozīcijā "RUN" (6. att.).
8. Ieslēdziet automātslēdzi (attiecas uz KS 8100iEG 1/3 400V režīmā).

**SVARĪGI!** **Atvienojiet slodzi no generatora, pirms mainīt degvielu. Economy Mode slēdzim jābūt pozīcijā "OFF".**

Lai izlaistu benzīnu no karburatora, izslēdziet degvielas vārstu un uzgaidiet, līdz generators ir pietiekami atdzisis. Atvērtā rāmja modeļiem novietojiet piltuvi ar tvertni zem karburatora un atskrūvējiet noteces skrūvi uz karburatora. Pārliecinieties, ka degviela netek uz generatora. Pievelciet skrūvi atpakaļ. Iedarbiniet generatoru ar LPG saskaņā ar iepriekš minētajām instrukcijām

## LPG/BENZĪNA GENERATORA IEDARBINĀŠANA BENZĪNA REŽĪMĀ (KS 4100iEG, KS 4500iG, KS 6500iEG, KS 8100iEG, KS 8100iEG 1/3)

1. Aizveriet gāzes vārstu uz balona.
2. Iestatiet degvielas slēdzi pozīcijā "ON" un aizveriet gaisa vārstu (droseli) (modelim KS 4500iG).
3. Iedarbiniet dzinēju manuāli vai ar elektrisko starteri.
4. Atveriet gaisa vārstu (droseli) (modelim KS 4500iG).

**SVARĪGI!**

**Novietojiet gāzes tvertni tikai vertikāli, saskaņā ar gāzes balonu lietošanas instrukciju. Gāzes balonu horizontāla novietošana izraisa hibrīda generatora pārnesumkārbas bojājumus.**

Degvielu var mainīt, neapturot generatoru. Pārslēdzoties no darbības ar benzīnu uz darbību ar LPG, generators pirmās 2-3 minūtes var darboties nestabili, un var iedarboties zemā sprieguma aizsardzība. Ja sarkanais indikators (pārslodzes indikators) iedegas 2-3 minūtes pēc generatora darbības uzsākšanas ar LPG, kad tas darbojas stabili, nospiediet AC Reset POGU generatora panelī, lai atjaunotu sprieguma padevi.

**Ja benzīna izmantošanas laikā nepieciešams pārslēgties uz LPG padevi, tieši pievienojiet LPG cauruli, ieslēdziet LPG padevi un nospiediet LPG RESET vadības panelī, lai pārslēgtos uz LPG.**

**Ja LPG izmantošanas laikā nepieciešams pārslēgties uz benzīnu, jums vienkārši jāatvieno LPG padeve, generators automātiski pārslēgsies uz darbību ar benzīnu, bez citām darbībām**

Modeļiem ar elektrisko startu pārbaudiet, vai baterija ir uzlādēta. Nepieciešamības gadījumā uzlādējiet bateriju ar speciālu litija-jonu bateriju uzlādes ierīci vai iedarbiniet generatoru ar manuālo starteri un ļaujiet tam darboties tukšgaitā, kamēr tas uzlādējas.

**UZMANĪBU!**

**Generators ir aprīkots ar elektroniku! Uzraugiet baterijas uzlādes līmeni un nepieļaujiet tās pilnīgu izlādēšanos! Generators nevar iedarboties vai darboties pareizi ar pilnībā izlādētu bateriju, pat izmantojot manuālo starteri.**

**SVARĪGI!**

**Noderīgs padoms: Ja motors apstājas vai neieslēdzas, pagrieziet motora slēdzi pozīcijā "ON" un pēc tam paraujiet manuālo starteri. Ja eļļas līmeņa indikators mirgo vairākas sekundes, uzpildiet eļļu un no jauna iedarbiniet motoru.**

## ATVIENOJIET VISAS IERĪCES PIRMS GENERATORA APTURĒŠANAS!

Neapturiet generatoru, kamēr ierīces ir ieslēgtas. Tas var sabojāt generatoru vai tam pievienotās ierīces!

8. att.

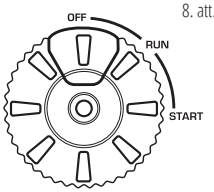


## LAI APTURĒTU DZINĒJU, RĪKOJIETIES ŠĀDI:

1. Izslēdziet visas ierīces.
2. Ļaujiet generatoram darboties tukšgaitā apmēram 1-2 minūtes.
3. Pagrieziet daudzfunkcionālā slēdža rokturi pozīcijā OFF (skatīt 8. att.), vai pārslēdziet DZINĒJA SLĒDZI pozīcijā OFF (atkarībā no jūsu modeļa).
4. Aizveriet gāzes vārstu
5. Atvienojiet ierīces. Aizveriet degvielas vārstu, strādājot ar benzīnu (modeļiem KS 3300i, KS 4500i, KS 4500iG).

## MODEĻI AR VTS SISTĒMU VTS

Modeļi ar nosaukumu "1/3" ir aprīkoti ar VTS fāžu pārslēgšanas sistēmu. Šie modeļi var darboties vienfāzes (230V) un trīsfāžu (400V) režīmā bez jaudas zuduma.

*Pirms pārslēgšanās starp 230V un 400V režīmu, vispirms izslēdziet slodzi.*

## TRĪSFĀŽU REŽĪMA 400V IZMANTOŠANA

400V režīms ir pieejams tikai 1/3 modeļiem. 400V režīmā visa generatora jauda tiek sadalīta starp 3 fāzēm, tāpēc katrā fāzē pieejams ne vairāk kā 1/3 no generatora kopējās jaudas. Katru 400V izvada fāzi apgādā atsevišķs invertora modulis, tāpēc generators ir piemērots nesimetriskām slodzēm. Lūdzu, pievērsiet uzmanību pieslēgto elektroierīču startēšanas strāvām. Startēšanas jauda nedrīkst pārsniegt maksimālo jaudu vienai fāzei.

**UZMANĪBU - BĪSTAMI!** **Ja tiek aktivizēta generatora pārslodzes aizsardzība pārslodzes dēļ, obligāti samaziniet slodzi un tad nospiediet AC RESET pogu vai atkārtoti iedarbiniet generatoru.**

**Ir aizliegts iedarbināt generatoru ar ieslēgtu Economy Mode. Economy režīmu jāieslēdz tikai pēc generatora iedarbināšanas un tikai ar zemu slodzi. Šī prasība neievērošana var izraisīt generatora bojājumus un garantijas remonta spēkā neesamību.**

## ECONOMY MODE FUNKCIJA

1. Iedarbiniet dzinēju.
2. Iestatiet Economy režīma pogu pozīcijā "ON".
3. Iespraudiet ierīci AC kontaktligzdā.
4. Pārliecinieties, ka AC indikatora lampiņa deg.
5. Ieslēdziet elektroierīci.

**SVARĪGI!** **Economy Mode jābūt izslēgtam, iedarbinot generatoru, un tas jāaktivizē tikai pie slodzēm līdz 20% no nominālās jaudas, lai apgriezienus varētu saglabāt zemākus pie nelielām slodzēm, taupot degvielu.**

Spriegums pār invertora moduļa kondensatoriem Economy Mode ir zemāks, kas taupa degvielu pie zemām slodzēm. Tomēr jaudīgāku elektroierīču pievienošana var izraisīt pārslodzi un sprieguma traucējumus, kamēr dzinējs sasniedz nepieciešamos apgriezienus. Izslēdziet Economy Mode, ja vēlaties pievienot jaudīgākas elektroierīces.

**SVARĪGI!** **Pārliecinieties, ka elektroierīču ar motoriem startēšanas jauda nepārsniedz generatora maksimālo jaudu.**

## PARALĒLĀ FUNKCIJA

Generatoru kopējo izejas jaudu var palielināt, savienojot divus invertora generatorus kopā, izmantojot Könner & Söhnen paralēlo bloku KS PU1. Divu generatoru paralēls savienojums nodrošina šo generatoru kopējo nominālo izejas jaudu. Kad generatori ir savienoti paralēli, jaudas zudums ir 0,2 kW no iegūstamās kopējās nominālās jaudas (varat pārbaudīt, vai izvēlētajam modelim ir paralēlā savienojuma funkcija, tehnisko datu tabulā).

TRADITIONELLE DEUTSCHE QUALITÄT
KÖNNER SÖHNEN

**SVARĪGI!**

**Könner & Söhnen invertora generatori ir aprīkoti ar litija baterijām, kuru darba spriegums ir līdzīgs parasto svina-skābes bateriju spriegumam. Kad generators darbojas, baterija tiek uzlādēta automātiski. Ja nepieciešams uzlādēt bateriju ar ārēju ierīci, iesakām izmantot KS-B2A uzlādes ierīci vai uzlādes ierīci svina-skābes motociklu bateriju uzlādei ar nominālo spriegumu 12V un uzlādes strāvu ne vairāk kā 2A.**

## EKSTERNĀS 12 V AKUMULATORA UZLĀDĒŠANA

1. Iedarbiniet dzinēju.
2. Pievienojiet sarkano vadu akumulatora pozitīvajam (+) izvadam.
3. Pievienojiet melno vadu akumulatora negatīvajam (-) izvadam.
4. Pievienojiet vadu 12V/8A DC kontaktligzdai generatora vadības panelī.
5. Lai sāktu akumulatora uzlādi, iestatiet Economy režīmu pozīcijā “OFF”.
6. Pārbaudiet, vai DC pārslodzes aizsardzība ir ieslēgta.

**SVARĪGI!**

- **Pārliecinieties, ka ECONOMY MODE režīms ir izslēgts baterijas uzlādes laikā.**
- **Noteikti pievienojiet uzlādes ierīces sarkano vadu baterijas plusa (+) izvadam un melno vadu baterijas mīnusa (-) izvadam. Nemainiet izvadus vietām.**
- **Pievienojiet uzlādes ierīci baterijas izvadiem droši, lai tie neatvienotos motora vibrāciju vai citu darbību ietekmē.**
- **12 V kontaktligzdu var izmantot tikai kā rezerves avotu bateriju uzlādei, un tā nav uzskatāma par pilnvērtīgu bateriju uzlādes ierīci.**
- **DC aizsargs automātiski izslēdzas, ja strāva pārsniedz nominālo strāvu baterijas uzlādes laikā. Lai atjaunotu baterijas uzlādi, ieslēdziet DC drošinātāju, nospiežot pogu “ON”.**

Ja DC pārslodzes aizsardzība nostrādā, pārtrauciet akumulatora uzlādi, jo uzlādes strāva ir pārāk augsta. Neuzlādējiet akumulatorus, kuru strāvas patēriņš ir vairāk nekā 5-8 A (atkarībā no generatora modeļa).

**UZMANĪBU – BĪSTAMI!**

**12V pieslēgums generatorā ir paredzēts tikai kā avārijas enerģijas avots 12V akumulatoriem un nav lietojams kā 12V enerģijas avots jutīgiem 12V enerģijas patērētājiem.**

## APKOPE 11

Šī rokasgrāmata atbilstība! Servisa centru adrešu sarakstu varat atrast ekskluzīvā importētāja mājaslapā: **www.konner-sohnen.com**

### TEHNISKĀS APKOPES DARBI

| Vienība | Darbība | Katrā iedarbināšanā | Pirmais mēnesis vai 20 darba stundas | Katrus 3 mēnešus vai 50 darba stundas | Katrus 6 mēnešus vai 100 darba stundas | Katru gadu vai 300 darba stundas |
|---|---|---|---|---|---|---|
| Motoreļļa | Līmeņa pārbaude | ✓ | | | | |
| | Nomaiņa | | ✓ | ✓ | | |
| Gaisa filtrs | Pārbaude / Tīrīšana | ✓ | ✓ | ✓ | | |
| | Nomaiņa | | | | ✓ | |
| Aizdedzes svece | Tīrīšana | | ✓ | ✓ | | |
| | Nomaiņa | | | | ✓ | |
| Degvielas tvertne | Līmeņa pārbaude | ✓ | | | | |
| | Tīrīšana | | | | | ✓ |
| Degvielas filtrs | Pārbaude (tīrīšana) | | ✓ | ✓ | | |

- Ja generators bieži darbojas augstā temperatūrā vai lielā slodzē, eļļa jānomaina katras 25 darba stundas.
- Ja motors bieži darbojas putekļainos vai citos smagos apstākļos, tīriet gaisa filtru katras 10 darba stundas.
- Ja jūs neesat ievērojuši apkopes laiku, veiciet to, cik ātri iespējams, lai saglabātu generatora motoru.

**SVARĪGI!** **Ražotājs nav atbildīgs par jebkādiem zaudējumiem, kas radušies tehniskās apkopes darbu neveikšanas rezultātā.**

## IETEICAMĀS EĻĻAS 12

Izmantojiet eļļas, kas paredzētas četrtaktu transportlīdzekļu dzinējiem, SAE10W-30, SAE10W-40. Motoreļļas ar citu viskozitātes klasi var izmantot tikai tad, ja vidējā gaisa temperatūra jūsu reģionā nepārsniedz tabulā norādītā temperatūras diapazona ierobežojumus.

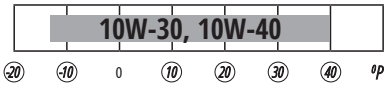


Eļļas līmeņa samazināšanās gadījumā nepieciešams uzpildīt nepieciešamo daudzumu, lai nodrošinātu pareizu generatora darbību. Eļļas līmenis jāpārbauda saskaņā ar tehniskās apkopes grafiku. Papildu informāciju var atrast pilnajā rokasgrāmatas versijā mūsu mājaslapā.

### LAI IZLAISTU DZINĒJA EĻĻU, VEICIET ŠĀDAS DARBĪBAS:

Fig. 9

1. Lūdzu, izlaidiet eļļu, kamēr dzinējs ir silts. Tas nodrošina ātru un pilnīgu eļļas izlaidi.
2. Valkājiet aizsargcimdus, lai izvairītos no eļļas nokļūšanas uz ādas.
3. Novietojiet eļļas savākšanas tvertni zem dzinēja.
4. Pagrieziet noteces korķi, kas atrodas dzinējā zem eļļas līmeņa mērstieņa korķa (9. att.), ar uzgriežņu atslēgu.
6. Uzgaidiet, līdz eļļa iztek.
7. Nomainiet notekcauruma vāciņu un stingri to pievelciet.

### LAI PAPILDINĀTU EĻĻU, VEICIET ŠĀDAS DARBĪBAS:

Fig. 10

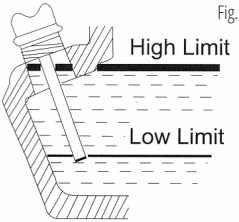


1. Pārliecinieties, ka generators ir novietots uz līdzenas horizontālas virsmas (Fig. 10).
2. Atveriet eļļas līmeņa mērstieņa vāciņu uz dzinēja
3. Izmantojot piltuvi, ielejiet karteri uzlabotas attīrīšanas dzinēja eļļu. Piltuve nav iekļauta komplektā.

## GAISA FILTRA TEHNISKĀ APKOPE 13

Gaisa filtra tīrīšana jāveic katras 50 generatora darbības stundas (katras 10 stundas neparasti putekļainos apstākļos).

### FILTRA TĪRĪŠANA:

1. Atveriet gaisa filtra augšējā vāka fiksatorus.
2. Izņemiet porolona filtrējošo elementu.
3. Iztīriet visus nogulsnējumus gaisa filtra korpusa iekšpusē.
4. Kārtīgi izmazgājiet filtrējošo elementu siltā ziepjūdenī.
5. Izžāvējiet porolona filtru.
6. Izžāvēto filtrējošo elementu jānovieto motoreļļā un jāizspiež lieko eļļu.

## AIZDEDZES SVECES TEHNISKĀ APKOPE 14

Aizdedzes svecei jābūt nebojātai, bez sodrēju nogulsnēm un ar pareizu elektrodu atstarpi.

### AIZDEDZES SVECES PĀRBAUDE:

1. Noņemiet uzgali no aizdedzes sveces.
2. Izskrūvējiet aizdedzes sveci ar atbilstošu uzgriežņu atslēgu.
3. Apskatiet aizdedzes sveci. Ja tā ir sadalījusies – to nepieciešams nomainīt. Ieteicamās nomaiņas aizdedzes sveces – F7TC.
4. Nomēriet atstarpi. Tai jābūt diapazonā 0.7-0.8 mm.
5. Atkārtotas lietošanas gadījumā aizdedzes svece jāiztīra ar metāla suku. Pēc tam – jāuzstāda pareiza atstarpe.

## SLĀPĒTĀJA UN DZIRKSTEĻU NOSLĀPĒTĀJA APKOPE 15

Dzinējs un slāpētājs pēc generatora iedarbināšanas sakarsē ļoti karsti. Nepieskarieties dzinējam vai slāpētājam ar jebkuru ķermeņa daļu vai apģērbu pārbaudes vai remonta laikā, kamēr tie nav atdzisuši.

Izskrūvējiet skrūves un pēc tam pavelciet aizsargpārsegu virzienā uz sevi. Atskrūvējiet bultskrūves un noņemiet slāpētāja pārsegu, sietu un dzirksteļu noslāpētāju. Notīriet slāpētāja sietu un dzirksteļu noslāpētāju ar metāla suku.Pārbaudiet slāpētāja sietu un dzirksteļu noslāpētāju. Nomainiet tos, ja tie ir bojāti. Nomainiet dzirksteļu noslāpētāju. Uzstādiet atpakaļ slāpētāja sietu un pārsegu. Uzstādiet atpakaļ pārsegu un pievelciet skrūves.

**SVARĪGI!** **Savietojiet dzirksteļu noslāpētāja izciļņus ar caurules slāpētāja atveri.**

## DEGVIELAS FILTRS 16

**SVARĪGI!** **Nekad nelietojiet benzīnu, smēķējot vai atklātas liesmas tiešā tuvumā.**

1. Noņemiet degvielas tvertnes vāciņu un degvielas filtru.
2. Iztīriet filtru ar benzīnu.
3. Noslaukiet filtru un uzstādiet to atpakaļ.
4. Uzstādiet atpakaļ degvielas tvertnes vāciņu.

Pārliecinieties, ka degvielas tvertnes vāciņš ir cieši noslēgts.

## AKUMULATORA LIETOŠANA 17

Generatora akumulatoram nav nepieciešama apkope. Zemas temperatūras var samazināt litija jonu akumulatora kapacitāti un izraisīt nestabilu generatora iedarbināšanos. Akumulatoram garantija – trīs mēneši no generatora iegādes datuma.

## GLABĀŠANA 18

**SVARĪGI!** **Generators vienmēr jāglabā un jātransportē ar aizvērtu ventilācijas atveri!**

Uzglabāšanas telpai jābūt sausai un bez putekļu nosēdumiem. Uzglabāšanas telpai jābūt aizslēgtai, lai tai nevarētu piekļūt bērni un dzīvnieki. Ieteicams uzglabāt un lietot generatoru temperatūrā no -20°C līdz +40°C. Nepakļaujiet generatoru tiešu saules staru un lietus iedarbībai. Lietojot un uzglabājot hibrīda generatoru, gāzes tvertne jāglabā telpās, kur temperatūra ir zemāka par +10°C. Ja temperatūra ir zemāka, gāze iztvaikos.

**SVARĪGI!** **Brīdinājums! Generatoram vienmēr jābūt gatavam darbam. Tāpēc ierīces darbības traucējumu gadījumā tie ir novēršami pirms generatora demontāžas uzglabāšanai.**

**SVARĪGI!** **Pirms generatora ilgstošas uzglabāšanas, dzinējam darbojoties, aizveriet degvielas vārstu un ļaujiet dzinējam izlietot benzīnu no karburatora. Uzgaidiet, līdz dzinējs apstājas pats.**

PIRMS ILGSTOŠAS GENERATORA DĪKSTĀVES – VEICIET ŠĀDAS DARBĪBAS:

- Generatora un dzinēja ārējās daļas (īpaši dzesēšanas radiatori) ir kārtīgi jātīra.
- Karburatora pludiņa kameras skrūve ir jānoņem, un kamera – jānotecina.
- Noņemt aizdedzes sveci.
- Eļļas notecināšanas skrūve ir jānoņem, un eļļa – jānotecina.
- Ielejiet cilindrā vienu tējkarotīti motoreļļas (5-10 ml). Pēc tam – vairākas reizes pavelciet starta auklu, lai eļļa vienmērīgi izplatītos uz cilindra sienām.
- Ielikt aizdedzes sveci.
- Pavelciet starta rokturi, līdz sajūtat pretestību. lai virzulis pārvietotos uz augšējo spiediena takta punktu.
- Vienmērīgi atlaidiet starta rokturi.
- Noņemiet akumulatora spailes. Ieziediet akumulatora spailes un savienojošās spailes ar smērvielu, lai pasargātu no oksidēšanās.

## GENERATORA TRANSPORTĒŠANA 19

**SVARĪGI!** **Iesakām degvielas tvertni pildīt tikai 70% apmērā, lai izvairītos no degvielas izšļakstīšanās generatora darbības un transportēšanas laikā.**

Lai vienkāršotu generatora transportēšanu, izmantojiet iepakojumu, kurā generators bija pārdots. Nostipriniet kastu ar generatoru, lai tā transportēšanas laikā nesagāztos. Pirms generatora pārvietošanas nolejiet degvielu un atvienojiet akumulatora spailes.
Lai pārvietotu generatoru no vienas vietas uz citu, paceliet to, turot pie rāmja. Uzmanieties – generatori ir smagi (40 līdz 90 kg). Generatora pārvietošanai nepieciešami vismaz divi vīrieši. Uzmanieties, nepakļaujiet kājas zem generatora rāmja.

## AKUMULATORA UN GENERATORA UTILIZĀCIJA 20

Lai novērstu kaitējumu videi, generators un akumulators jānodala no sadzīves atkritumiem. Lūdzu nododiet tos otrreizējai pārstrādei drošākajā veidā, nogādājot tos speciālā utilizācijas vietā.

## IESPĒJAMIE BOJĀJUMI UN TO NOVĒRŠANA 21

| Tipiski bojājumi | Iespējamais iemesls | Risinājums |
|---|---|---|
| **Dzinējs nevar iedarboties** | Dzinēja iedarbināšanas slēdzis atstāts OFF pozīcijā | Pārslēdziet dzinēja iedarbināšanas slēdzi ON pozīcijā |
| | Degvielas vārsts atstāts izslēgtā pozīcijā | Pagrieziet vārstu ON pozīcijā |
| | Gaisa vārsts ir atvērts | Aizveriet gaisa vārstu |
| | Nav degvielas | Uzpildiet degvielu |
| | Dzinējā ir zemas kvalitātes vai netīra degviela | Nomainiet degvielu |
| | Aizdedzes svece nokvēpusi vai bojāta, atstarpe starp kontaktiem nav nominālā | Notīriet vai nomainiet sveci; Uzstādiet pareizu atstarpi starp kontaktiem |
| **Zema dzinēja jauda / smaga iedarbināšana** | Netīrumi degvielas tvertnē | Iztīriet degvielas tvertni |
| | Netīrumi gaisa filtrā | Iztīriet gaisa filtru |
| | Ūdens degvielas tvertnē/karburatorā; karburators iestrēgis | Iztukšojiet degvielas tvertni, karburatoru |
| | Atstarpe starp aizdedzes sveces kontaktiem nav nominālā | Uzstādiet pareizu atstarpi starp kontaktiem |
| **Dzinējs pārkarsis** | Dzesēšanas ribas ir netīras | Iztīriet dzesēšanas ribas |
| | Gaisa filtrs ir netīrs | Iztīriet gaisa filtru |
| **Nav sprieguma, kad dzinējs darbojas** | Aktivizēts automātslēdzis | Ieslēdziet automātslēdzi |
| | Pievienotie kabeļi ir bojāti | Pārbaudiet kabeļus; ja izmantojat pagarinātāja vadu, nomainiet to |
| | Pieslēgtās ierīces bojājums | Pamēģiniet pievienot citas ierīces |
| **Pieslēgtās ierīces nedarbojas, kamēr generators darbojas** | Generators ir pārslogots | Atvienojiet dažas ierīces, lai samazinātu slodzi |
| | Radies īssavienojums vienā no pievienotajām ierīcēm | Atvienojiet šo ierīci, lai atjaunotu sistēmas stabilitāti |
| | Gaisa filtrs ir netīrs | Iztīriet gaisa filtru |
| | Dzinēja apgriezieni ir mazāki par nominālajiem | Sazinieties ar servisa centru |

## VIDĒJAIS ENERGOPATĒRIŅŠ 22

| Ierīce | Vidējais energopatēriņš, W |
|---|---|
| **Gludeklis** | 500-1100 |
| **Matu fēns** | 450-1200 |
| **Kafijas automāts** | 800-1500 |
| **Elektriskā plīts** | 800-1800 |
| **Tosteris** | 600-1500 |
| **Gaisa sildītājs** | 1000-2000 |
| **Putekļsūcējs** | 400-1000 |
| **Radio** | 50-250 |
| **BBQ elektriskā grila ierīce** | 1200-2300 |
| **Cepeškrāsns** | 1000-2000 |
| **Ledusskapis** | 100-150 |
| **TV** | 100-400 |
| **Triecienurbjmašīna** | 600-1400 |
| **Urbjmašīna** | 400-800 |
| **Saldētava** | 100-400 |
| **Slīpmašīna** | 300-1100 |
| **Ripzāģis** | 750-1600 |
| **Leņķa slīpmašīna** | 650-2200 |
| **Elektriskais figūrzāģis** | 250-700 |
| **Elektriskā ēvele** | 400-1000 |
| **Kompresors** | 750-3000 |
| **Ūdens sūknis** | 750-3900 |
| **Elektriskais zāģis** | 1800-4000 |
| **Elektriskā pļaujmašīna** | 750-3000 |
| **Elektriski darbināmi dzinēji** | 550-5000 |
| **Elektriskais ventilators** | 750-1700 |
| **Augstspiediena mašīna** | 2000-4000 |
| **Gaisa kondicionieris** | 1000-5000 |

## GARANTIJAS APKALPOŠANAS NOTEIKUMI 23

Starptautiskā ražotāja garantija ir 1 gads vai 1000 stundas (atkarībā no tā, kas iestājas pirmais). Garantijas periods sākas no pirkuma datuma. Gadījumos, kad garantijas periods ir ilgāks par 1 gadu saskaņā ar vietējiem tiesību aktiem, lūdzu, sazinieties ar vietējo tirgotāju. Par garantijas piešķiršanu atbild pārdevējs, kas pārdod produktu. Lūdzu, sazinieties ar pārdevēju par garantiju. Garantijas periodā, ja produkts sabojājas ražošanas procesa defektu dēļ, tas tiks apmainīts pret tādu pašu produktu vai remontēts.

Garantijas karte jāsaglabā visā garantijas periodā. Garantijas kartes nozaudēšanas gadījumā otra netiks izsniegta. Klientam remonta vai apmaiņas pieprasījuma laikā jāuzrāda garantijas karte un pirkuma čeks. Citādi garantijas apkalpošana netiks nodrošināta. Garantijas karte, kas pievienota produktam pārdošanas laikā, jāaizpilda pareizi un pilnībā mazumtirgotājam un klientam, jāparaksta un jāapstiprina ar zīmogu. Citos gadījumos garantija netiek uzskatīta par derīgu.

Nodrošiniet tīru produktu servisa centram. Detaļas, kuras jānomaina, ir servisa centra īpašums.

GARANTIJA NEATTIECAS UZ:

• Ja lietotājs nav ievērojis šajā rokasgrāmatā sniegtos norādījumus.

• Ja izstrādājumam ir bojātas vai trūkst identifikācijas uzlīmes vai etiķetes, sērijas numuri utt.

• Ja izstrādājuma darbības traucējumi radušies nepareizas transportēšanas, uzglabāšanas vai apkopes dēļ.

• Mehānisku bojājumu gadījumā (plaisas, atlūzas, triecienu un krišanas pēdas, korpusa, barošanas vada, kontaktdakšas vai citu detaļu deformācija), tostarp bojājumi, kas radušies ūdens sasalšanas (ledus veidošanās) rezultātā, ja ierīces iekšpusē ir svešķermeņi.

• Ja izstrādājums ir nepareizi uzstādīts un pieslēgts elektrotīklam vai lietots neatbilstoši paredzētajam nolūkam.

• Ja pieteikto darbības traucējumu nav iespējams diagnosticēt vai pierādīt.

• Ja izstrādājuma pareizu darbību var atjaunot pēc tīrīšanas no putekļiem un nosēdumiem, atbilstošas regulēšanas, apkopes, eļļas nomaiņas utt.

• Ja izstrādājums tiek lietots komerciālos nolūkos.

• Ja konstatēti defekti, kas radušies izstrādājuma pārslodzes rezultātā. Pārslodzes pazīmes ir izkusušas vai augstas temperatūras dēļ mainījušas krāsu detaļas, bojātas cilindra vai virzuļa virsmas, nolietoti virzuļa gredzeni vai savienojošie stieņa ieliktņi.

• Garantija neattiecas uz izstrādājuma automātiskā sprieguma regulatora atteici, kas radusies neuzmanīgas vai nepareizas apiešanās rezultātā.

• Ja konstatēti defekti, kas radušies lietotāja elektrotīkla nestabilitātes dēļ.

• Ja pastāv defekti, kas radušies piesārņojuma vai aizsērējuma dēļ, piemēram, degvielas, eļļas vai dzesēšanas sistēmas piesārņojuma.

• Ja elektrības vadiem vai kontaktdakšām ir mehānisku vai termisku bojājumu pazīmes.

• Ja izstrādājuma iekšpusē ir nokļuvuši svešķermeņi vai šķidrumi, metāla skaidas utt.

• Ja darbības traucējumu izraisījusi neoriģinālu rezerves daļu un materiālu, eļļu utt. lietošana.

• Ja ir divas vai vairākas bojātas ierīces, kas nav savienotas kopā.

• Ja bojājumu izraisījuši dabas faktori, piemēram, sārņi, putekļi, mitrums, augsta vai zema temperatūra, dabas katastrofas.

• Rotora un statora vienlaicīgas atteices gadījumā.

• Dilstošām detaļām un piederumiem (sveces, sprauslas, skriemeļi, filtru un drošības elementi, akumulatori, noņemamas detaļas, siksnas, gumijas blīves, sajūga atsperes, asis, rokas starteri, smērviela, stiprinājumi, darba virsmas, šļūtenes, ķēdes un riepas).

• Preventīvai apkopei (tīrīšana, smērviela, mazgāšana), uzstādīšanai un regulēšanai.

• Ja izstrādājums ir bijis patvaļīgi atvērts, remontēts vai pārveidots.

• Bojājumu gadījumā, kas radušies normāla nodiluma rezultātā ilgstošas lietošanas dēļ (kalpošanas laika beigas).

• Ja izstrādājuma darbība nav pārtraukta un tā ir turpināta pēc darbības traucējuma konstatēšanas.

• Komplektā iekļautajiem akumulatoriem tiek nodrošināta trīs mēnešu garantija.

• Lietojot nekvalitatīvu vai neatbilstošu degvielu.

# EK atbilstības deklarācija

**Nr. 241**

Mēs esam pārbaudījuši tālāk norādītos produktus saskaņā ar uzskaitītajiem standartiem un konstatējuši to atbilstību Eiropas Kopienas Mašīnu direktīvai 2006/42/EK, Elektromagnētiskās savietojamības direktīvai (EMC) 2014/30/EK un Trokšņa direktīvai 2000/14/EK.

| | |
|---|---|
| Ražotājs: | DIMAX INTERNATIONAL GmbH |
| Adrese: | Flinger Broich 203, 40235 Diseldorfa, Vācija |
| Produkts: | Inverteru generators "Könner & Söhnen" |
| Tips/modelis: | KS 3300i, KS 4100iE, KS 4100iEG, KS 4500i, KS 4500iG, KS 6500iE, KS 6500iEG, KS 8100iEG, KS 8100iE ATSR, KS 8100iEG 1/3, KS 8100iE 1/3 ATSR |

Šis paziņojums ir balstīts uz vienreizēju iepriekš minēto produktu novērtējumu. Tas nenozīmē visas ražošanas novērtējumu un nepiešķir tiesības izmantot testēšanas laboratorijas logotipu. Ražotājam jānodrošina, lai visi sērijveida ražošanas produkti atbilstu produkta paraugam, kas detalizēti aprakstīts šajā ziņojumā. Pieteikuma iesniedzējam viss tehniskais ziņojums jāglabā kompetento iestāžu rīcībā.

| | |
|---|---|
| Piemērotās EK direktīvas: | 2006/42/EK Mašīnu direktīva<br>2014/30/ES Elektromagnētiskās savietojamības direktīva (EMC)<br>2000/14/EK Trokšņa direktīva (grozīta ar 2005/88/EK)<br>(ES) 2016/1628 Beceļu mobilās tehnikas emisijas<br>(ES) 2017/654, grozīta ar (ES) 2018/989<br>(ES) 2017/655, grozīta ar (ES) 2018/987<br>(ES) 2017/656, grozīta ar (ES) 2018/988 |
| Piemērotie standarti: | EN ISO 8528-13:2016<br>EN 55012:2007+A1<br>EN 61000-6-1:2007<br>00/14/EC<br>55/88/EC<br>EN ISO 3744:1995 |

Benzīna dzinēji KS 210i, KS 240i, KS 310i, KS 480i atbilst Eiropas emisiju standartam Stage V. To apliecina ES TIPA APSTIPRINĀJUMA SERTIFIKĀTS, ko izdevusi Luksemburgas Transporta departaments. Par testu veikšanu atbildīgais tehniskais dienests — TÜV Rheinland Luxemburg GmbH. Izdošanas datums: 30/10/2018

**2000/14/EK_2005/88/EK VI pielikums**

Modelim KS 4000iE, KS 4000iEG, KS 4500i, 4500iG, KS 6500iE, KS 6500iEG, KS 8100iEG, KS 8100iE ATSR, KS 8100iEG 1/3, KS 8100iE 1/3 ATSR izmērītais trokšņa līmenis Lwa = 97 dB (A)
Modeļiem KS 3300i izmērītais trokšņa līmenis Lwa = 96 dB (A)

Paziņotā iestāde, kas ir atbildīga par sertifikātu izsniegšanu saskaņā ar Mašīnu direktīvu 2006/42/EK, Elektromagnētiskās savietojamības direktīvu (EMC) 2014/30/ES un Trokšņa direktīvu 2000/14/EK, ir TÜV Rheinland LGA Products GmbH, Tillystraße 2, 90431 Nirnberga, valsts: Vācija, tālrunis: +49 (0) 9116555225, fakss: +49 (0) 9116555226, e-pasts: service@de.tuv.com, tīmekļa vietne: www.tuv.com/safety
Paziņotās iestādes numurs: 0197

DIMAX
International GmbH
Flinger Broich 203 40235 Düsseldorf
USt-ID DE296177274
koenner-soehnen.com

**Izdošanas datums:** 2025-08-01
**Izdošanas vieta:** Diseldorfa
**Direktors:** Fomin P.

P. Fomin



Mēs, DIMAX INTERNATIONAL GmbH, ar šo paziņojam, ka iepriekš norādītais atbilst Eiropas Parlamenta un Padomes direktīvām: 2006/42/EK, 2006. gada 17. maija Mašīnu direktīvai; Elektromagnētiskās savietojamības direktīvai (EMC) 2014/30/EK, 2014. gada 26. februāris; Trokšņa direktīvai 2000/14/EK, 2000. gada 8. maijs. Iepriekš norādīto CE marķējumu drīkst izmantot ražotāja atbildībā pēc EK atbilstības deklarācijas sagatavošanas un atbilstības nodrošināšanas visām attiecīgajām EK direktīvām.

# KONTAKTI

**Deutschland:**
Hergestellt unter Lizenz und Kontrolle der DIMAX International GmbH.
Importeur und Vertreter in Deutschland:
DIMAX International GmbH, Flinger Broich 203, 40235 Düsseldorf, Deutschland. Produziert in VRC.
amazon@dimaxgroup.com
**www.konner-sohnen.com**

---

**European Union:**
Manufactured under license and control of DIMAX International GmbH,Flinger Broich 203, 40235 Duesseldorf,Germany.
Importer and representative in Netherlands DIMAX International Poland Ltd,Południowa 8 st, 05-830 Stara Wieś, Poland. Assembled in PRC.
amazon@dimaxgroup.com
**www.konner-sohnen.com**

---

**The United Kingdom:**
Innovation Trade Ltd., 5th Floor, 167-169 Great Portland Street, London, W1W 5PF, sales.uk@dimaxgroup.com
**Technical support**
support.uk@dimaxgroup.de
**www. konner-sohnen.uk**

---

**France:**
Fabriqué sous licence et contrôle de DIMAX International GmbH, Flinger Broich 203, 40235 Düsseldorf, Allemagne.
Importateur et représentant en France et en Belgique DIMAX International Poland Ltd, Południowa 8 st, 05-830 Stara Wieś, Pologne. Assemblé en RPC.
amazon@dimaxgroup.com
**www.konner-sohnen.fr**

---

**España:**
Fabricado bajo licencia y control de DIMAX International GmbH, Flinger Broich 203, 40235 Düsseldorf, Alemania.
Importador y representante en España de DIMAX International Poland Ltd, Południowa 8 st, 05-830 Stara Wieś, Polonia.
Ensamblado en la República Popular China.
amazon@dimaxgroup.com
**www.konner-sohnen.es**

---

**Polska:**
Wyprodukowano na licencji i pod kontrolą DIMAX International GmbH,Flinger Broich 203, 40235 Duesseldorf, Niemcy.
Importer i przedstawiciel w Polsce:
DIMAX International Poland Sp.z o. o. ul. Południowa 8, 05-830 Stara Wieś, Polska. Zmontowany w CRL.
amazon@dimaxgroup.com
**www.konner-sohnen.pl**

---

**Україна:**
Виготовлено за ліцензією та під контролем DIMAX International GmbH,Flinger Broich 203, 40235 Дюссельдорф, Німеччина.
Імпортер та представник в Україні:
ТОВ "ТЕХНО ТРЕЙД КС"вул. Електротехнічна 47, 02225, м. Київ, Україна. Змонтовано в КНР
**www.konner-sohnen.com.ua**